Manuel Installation Lockbar ENFARI

1. Présentation..... page 2

1.1. Désignations des produits..... page 2

1.2. Caractéristiques principales..... page 2

1.3. Composants matériels..... page 2

1.4. Couleurs disponibles..... page 2

1.5. Dimensions..... page 2

2. Instructions de montage..... page 3

2.1. Pièces détachées..... page 3

2.2. Détail option fire-button..... page 3

2.3. Crochets de verrouillage..... page 4

2.4. Loquets..... page 4

2.5. Amortisseur du verre du plateau de jeu..... page 5

2.6. Fire button..... page 5

1. PRÉSENTATION

Le système de lockbar ENFARI est une alternative aux systèmes de lockbar traditionnels.
Il convient parfaitement aux Pincabs et aux Flippers.
Ce système comporte une Lockbar et son système de fixation. Il est disponible en différente tailles avec ou sans 'Firebutton'.
Plusieurs possibilités de réglage facilitent l'installation sur votre flipper.

1.1. Désignations des produits

Lockbar ENFARI Standard, pour les Pincabs/Flipper standard de 560mm de large (avec ou sans Firebutton).
Lockbar ENFARI Widebody, pour les Pincabs/Flipper Widebody de 630mm de large (avec ou sans Firebutton).

1.2. Caractéristiques principales

Les verrous peuvent être déplacés sur toute leur longueur et verrouillés en place.
La profondeur du verrou de la vitre du champ de jeu peut être ajustée.
Le rail rainuré peut être utilisé pour fixer d'autres accessoires, tels que des interrupteurs à levier ou des LED.
Le rail est conçu pour les vis et les écrous M6.
Excellente précision d'adaptation à la caisse et au playfield.
La lockbar présente un équilibre optimal entre stabilité et flexibilité.

1.3. Composants matériels

Lockbar : PVC dur (sans plastifiant).
Adaptateur de bouton-poussoir : Polyuréthane

1.4. Couleurs disponibles

Noir poudré
Brut/non peint

1.5. Dimensions

Lockbar ENFARI Standard :
Longueur (dimension intérieure) : 564 mm
Hauteur : 24 mm
Profondeur : 72mm

Lockbar ENFARI Widebody :
Longueur (dimension intérieure) : 634mm
Hauteur : 24 mm
Profondeur : 72mm

Tolérances des dimensions +/-1mm

2. INSTRUCTIONS DE MONTAGE

2.1. Liste des pièces

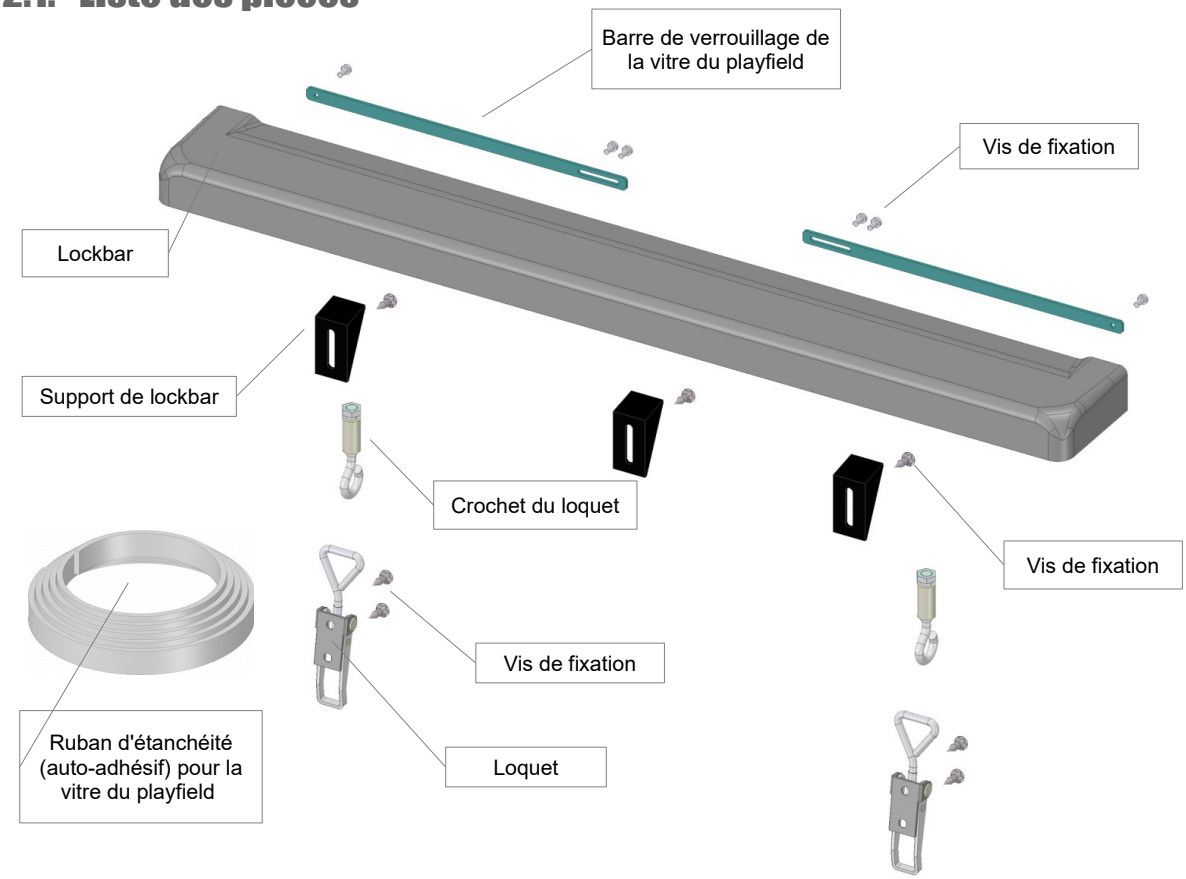

2.2. Détail fire-button (option)

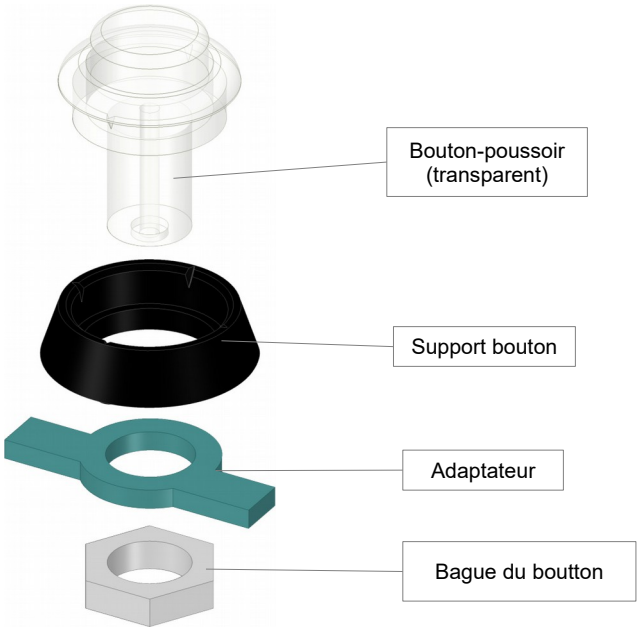

2.3. Crochets de verrouillage

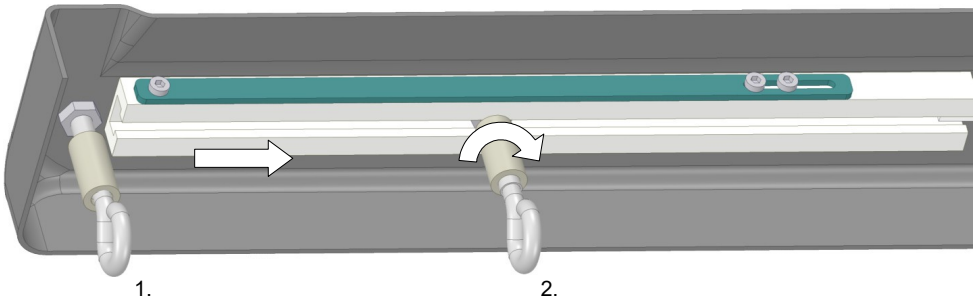

1. 2.

1. Poussez les crochets de verrouillage dans les rails rainurés depuis l'extérieur.
2. Vous pouvez maintenant les fixer en tournant l'arbre inférieur.

2.4. Loquets

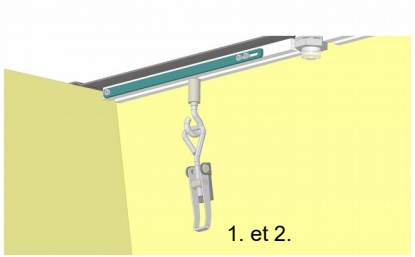

1. et 2.

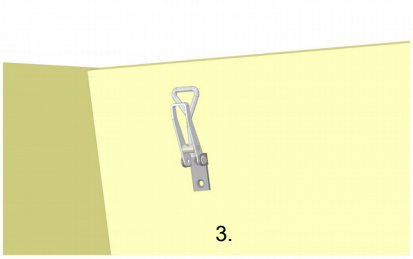

3.

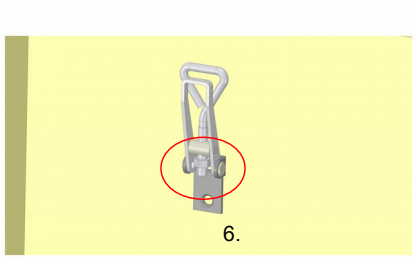

6.

1. Accrochez les loquets (fermés) sur les crochets.
2. Utilisez un crayon pour marquer la surface de contact du loquet sur l'armoire.
3. Retirez le loquet du crochet et ouvrez-le. Le loquet peut maintenant être placé sur la marque.
4. Vissez maintenant le loquet. Veillez à ce que les vis ne soient pas trop longues pour votre caisse !

Grâce au filetage du loquet, vous pouvez maintenant régler la pression optimale. Si vous le souhaitez, vous pouvez fixer ce réglage avec un écrou.

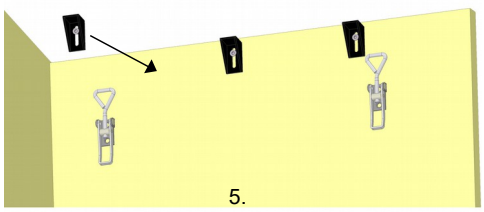

5.

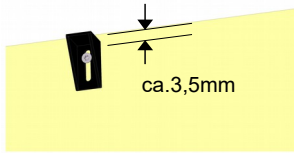

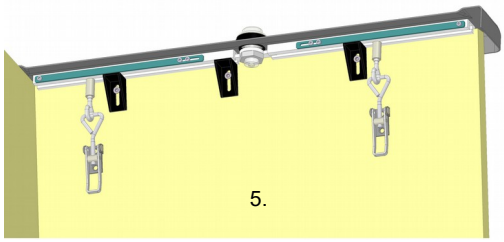

5.

5. Vissez les trois supports de lockbar à la caisse avec les vis à tête plate.

Placer un support à côté de chaque crochet du loquet (mais pas dans l'alignement) et un sur le centre de la caisse en le décalant légèrement (vous pouvez placer le switch à lamel de l'autre côté par exemple). La distance par rapport au bord supérieur de la caisse peut être réglée grâce au trou oblong des supports.

2.5. Amortisseur de la vitre du playfield

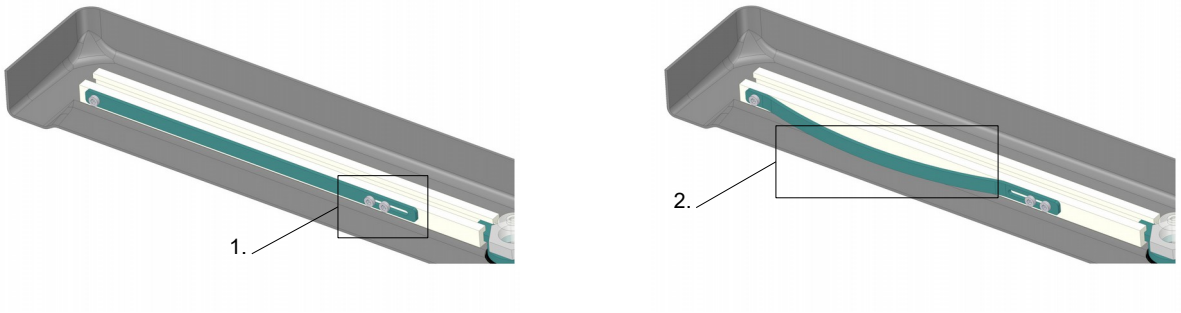

1. Desserrez légèrement les vis (ne les dévissez pas).
2. Tirez légèrement sur l’amortisseur de vitre du playfield jusqu'à ce qu'il atteigne la distance souhaitée par rapport a la vitre.
3. Resserrer légèrement les deux vis.

2.6. Fire button (option)

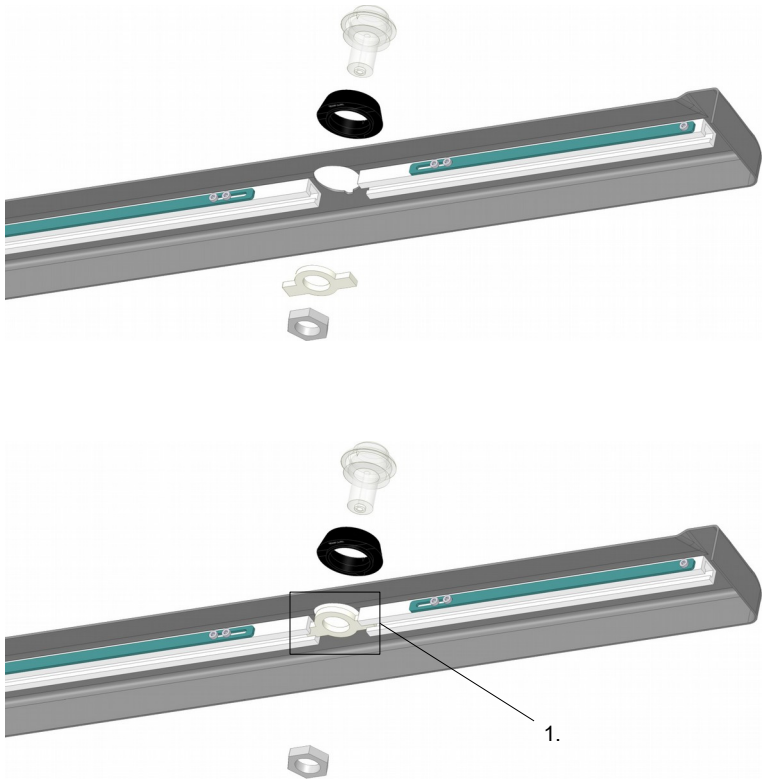

1. Faites glisser l'adaptateur dans les rails de la rainure (assurez-vous qu'il soit correctement aligné).
2. Vous pouvez maintenant assembler les autres composants et les fixer à la main avec la bague de serrage.